図番

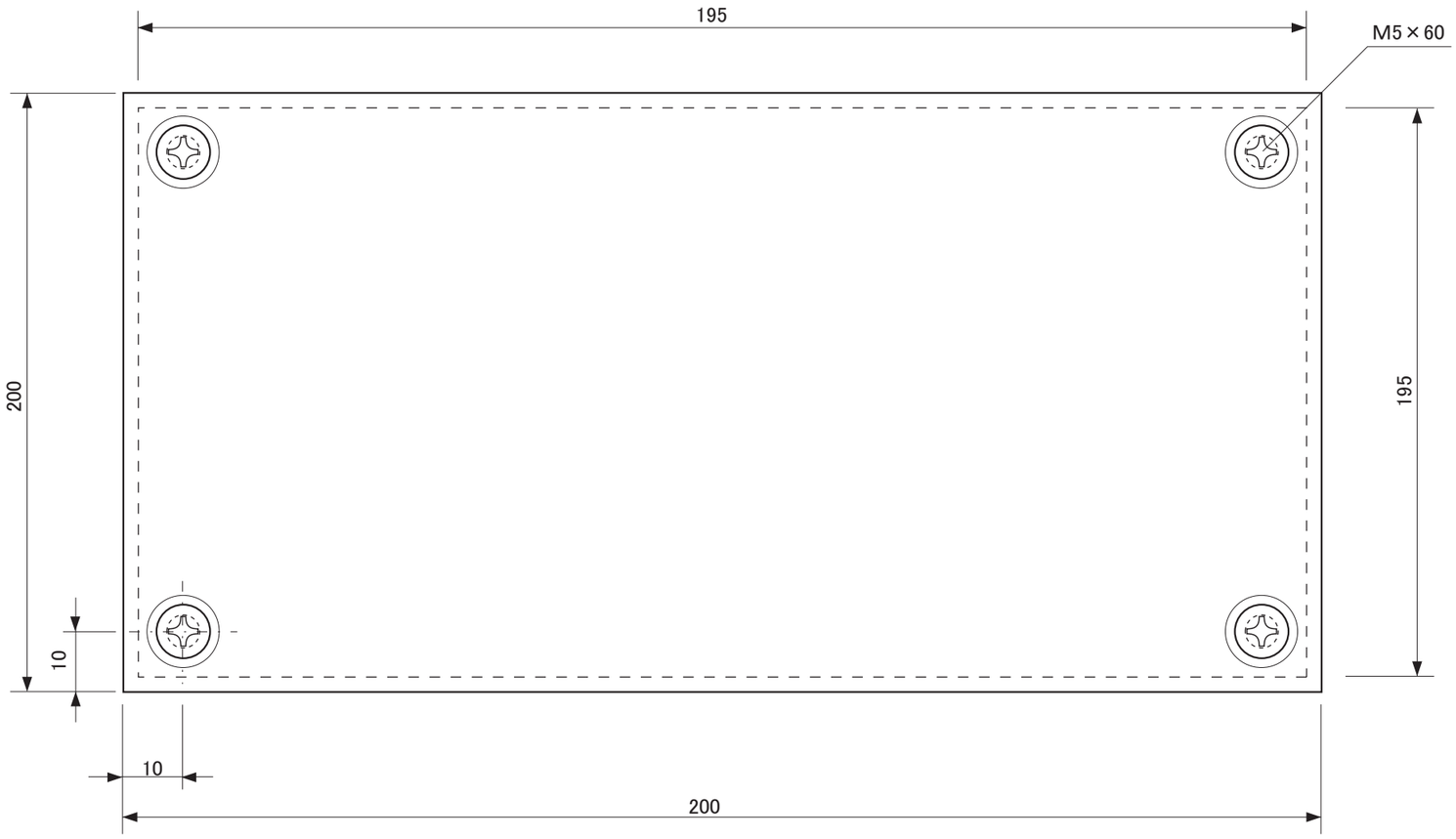

【正面図】

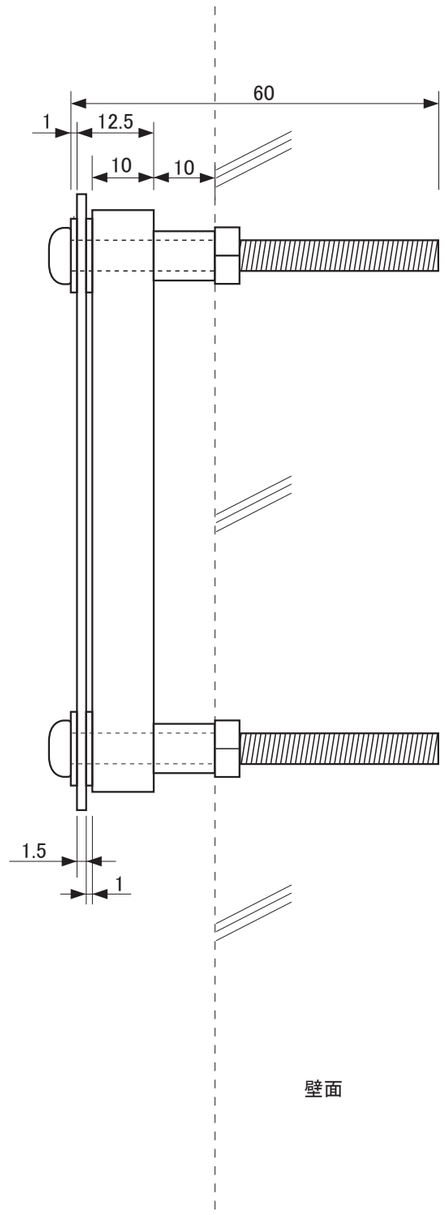

【側面図】

寸法数値：mm表記
寸法公差：±0.5m

備考欄	符号	日付	記事
	③		
	②	2013.5.1	材質／面板:ステンレス(ヘアライン/鏡面)・銅(銅板)、アクリル
	①	2013.5.1	重量／約0.71kg

日付	2019 年 2 月 5 日				
製図	検図	承認	図番		
垣端	真鍋	古澤	尺度	1：1	

品番	DSH-06/DSK-06/DCP-06
品名	メタル 100×200 ベーシックタイプ　共通

DiGiTEC®
TAKASHO DIGITEC CO.,LTD.
株式会社タカショーデジテック
和歌山県海南市南赤坂20-1
TEL. 073-484-3618（代）
FAX. 073-484-3619（代）