図番

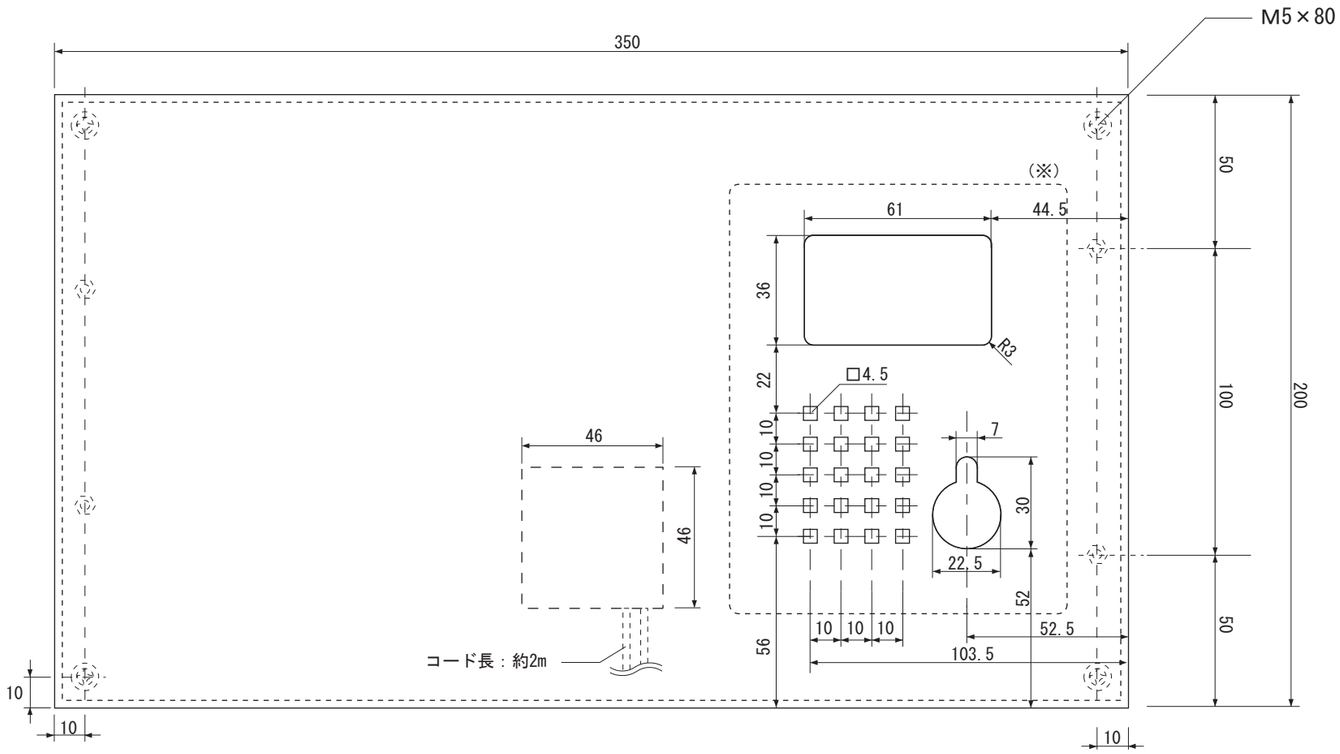

【正面図】

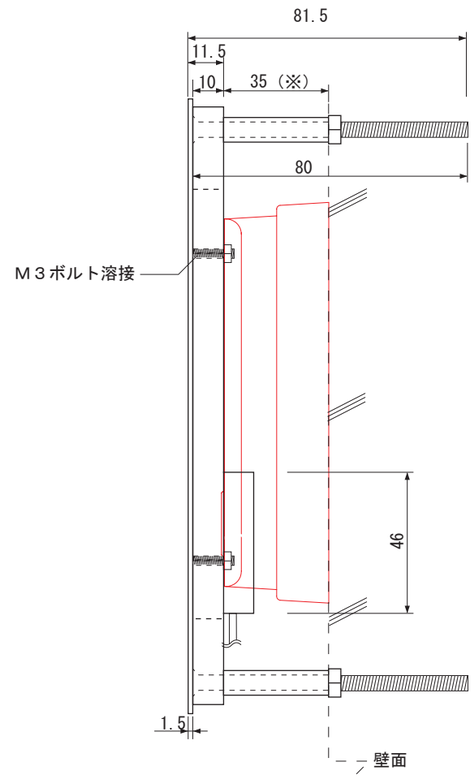

【側面図】

※開口寸法、スペーサーの長さはご使用になる
インターホン子機により異なります。

寸法数値：mm表記
寸法公差：±0.5m

備考欄	符号	日付	記事
	③	2013.5.1	消費電力／約1.2W
	②	2013.5.1	材質／面板:ステンレス(ヘアライン/鏡面)・銅(銅板) アクリル
	①	2013.5.1	重量／約1.5kg

日付	2019 年 2 月 1 日				品番	DSH-P01/DSK-P01/DCP-P01
製図	検図	承認	図番		品名	インターホンカバー タイプ1 100Vタイプ 共通
垣端	真鍋	古澤	尺度	1：2		

DiGiTEC® TAKASHO DIGITEC CO.,LTD.
株式会社タカショーデジテック
和歌山県海南市南赤坂20-1
TEL. 073-484-3618（代）
FAX. 073-484-3619（代）