No.	部品名	個数	材質
1	本体	1	PC
2	固定ネジ	1	SUS
3	端子	1	銅

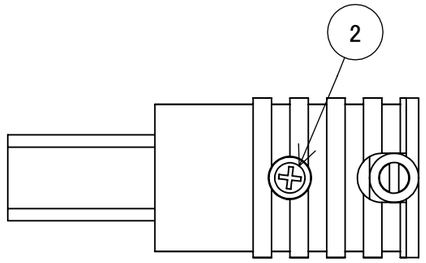

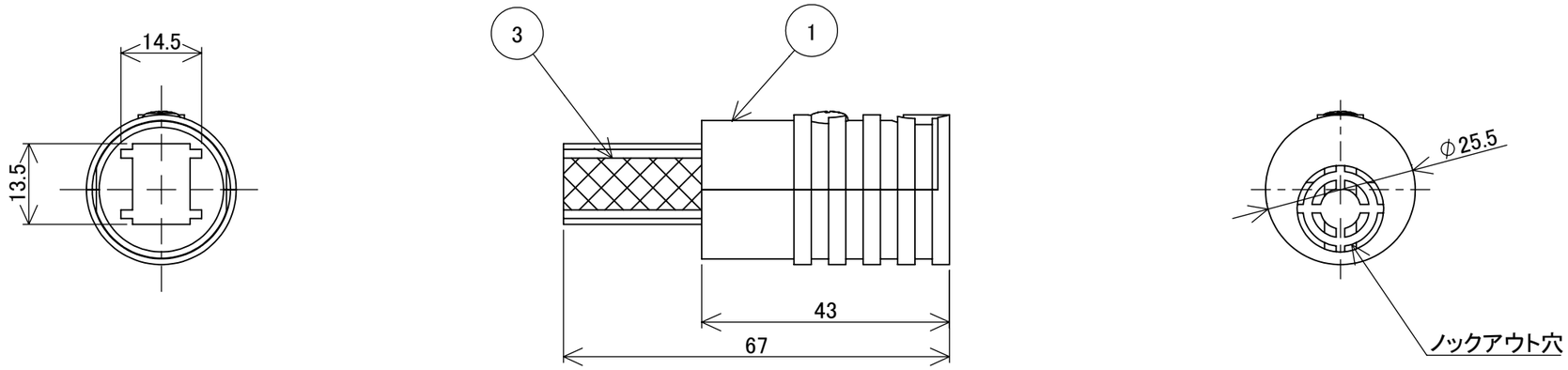

NO.	改定履歴 / REVISION HISTORY	日付	名前 / NAME

名前 / NAME		
検認	原	
検認	小林	
設計	青木	
製図	青木	
日付	2019/04/24	

消費電力 / POWER CONSUMPTION	品番 / PART NO.
–	HCE-004K
材質 / MATERIAL	色 / COLOR
PC、SUS、銅	ブラック
重量 / WEIGHT	品名 / DRAWING NAME
約70g	LEDIUS ローボルトレールフィードインキャップ
投影法 / PROJECTION	尺度 / SCALE
	1:1

DiGiTEC TAKASHO DIGITEC CO.,LTD.

1/1