図番 49174200

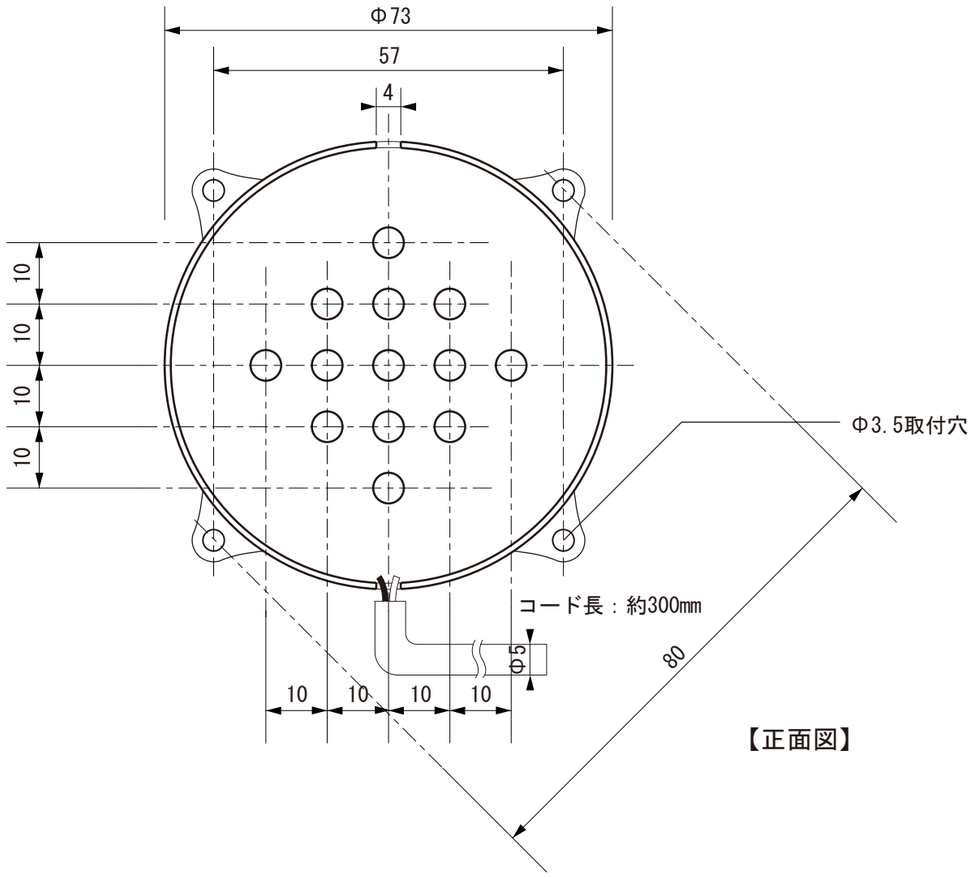

【正面図】

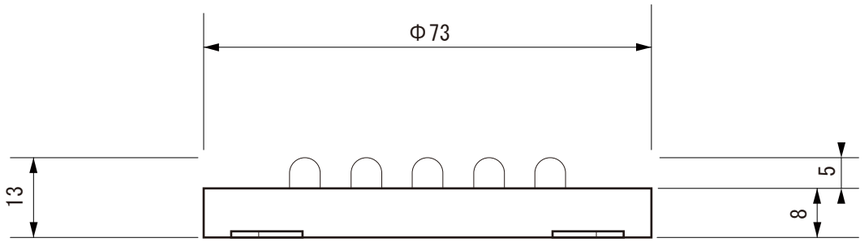

【側面図】

寸法数値：mm表記
寸法公差：±0.5mm

備考欄	符号	日付	記事
	③	2011.3.3	使用電球／LED 0.6W
	②	2011.3.3	材質／ABS
	①	2011.3.3	重量／約0.05kg

日付	2011 年 3 月 3 日				品番	LM-J50W
製図	検図	承認	図番	49174200	品名	超高輝度LEDモジュールΦ50(白)
木谷	花田	古澤	尺度	1：1		

Takasho
株式会社タカショー
和歌山県海南市南赤坂20-1
TEL. 073-482-4128（代）
FAX. 073-486-2560（代）