図 番 49441500

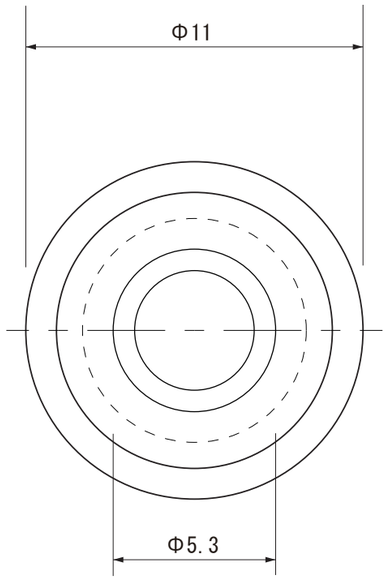


【上面図】

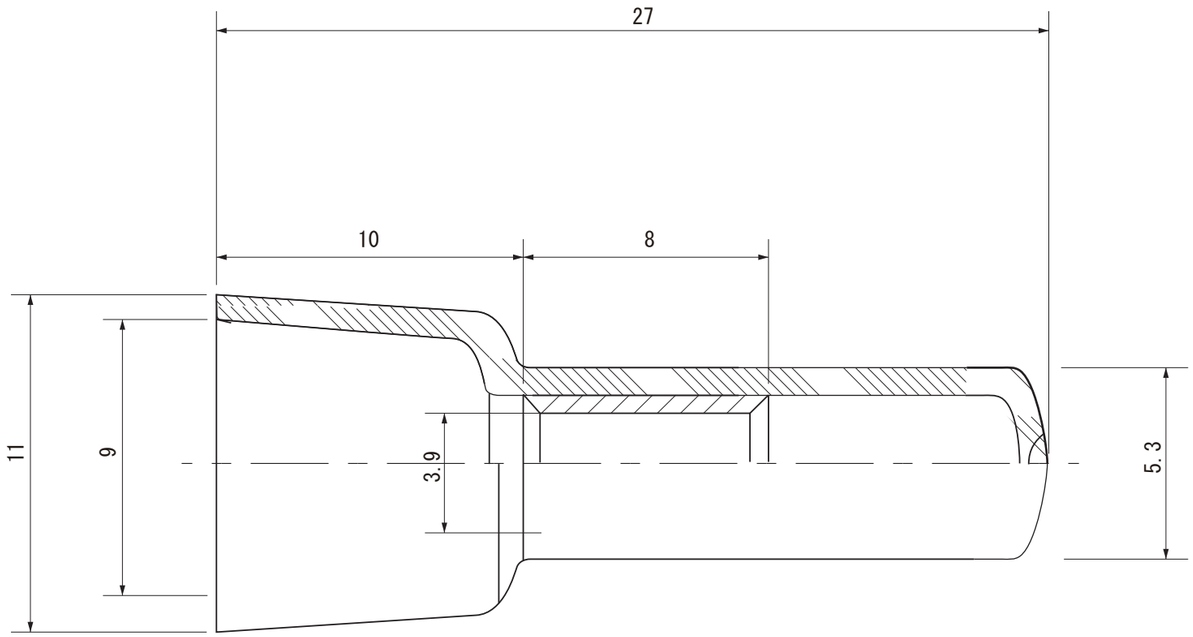


【側面図】

寸法数値：mm表記
寸法公差：±0.5mm

| 備考欄 | 符号 | 日付 | 記事 |
|---|---|---|---|
| | ③ | 2009.4.7 | 電線抱合範囲／2.5-6.0mm² (AWG12-10) |
| | ② | 2009.4.7 | 材質／ナイロン |
| | ① | 2009.4.7 | 重量／約—kg |

| | | | | | | |
|---|---|---|---|---|---|---|
| 日付 | 2009 年 4 月 7 日 | | | | 品番 | CE-510 |
| 製図 | 検図 | 承認 | 図番 | 49441500 | 品名 | 圧着閉端子 |
| 花田 | 友居 | 友居 | 尺度 | 5：1 | | |


Takasho
株式会社タカショー
和歌山県海南市南赤坂20-1
TEL. 073-482-4128(代)
FAX. 073-486-2560(代)