No.	部品名	個数	材質
1	深型レール	4	アルミ
2	本体	1	シリコン
3	配線	1	PVC
4	留め具	8	PC

普通許容公差 (mm)		
3以下		±0.1
3を超え6以下		±0.1
6を超え30以下		±0.2
30を超え120以下		±0.3
120を超え400以下		±0.8
400超		±0.8
ねじ位置公差		±0.2
角度公差 (°)	曲げ	±1.5
	切削	±0.5

■深型レール:4本入り

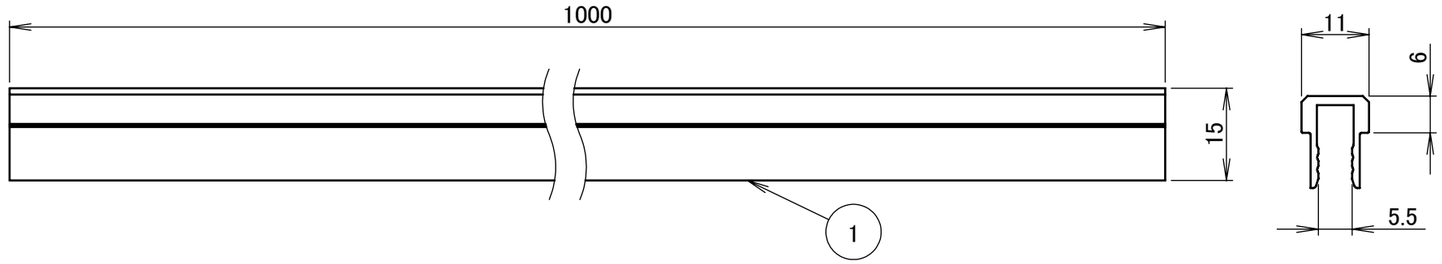

■ドットレスLEDバー

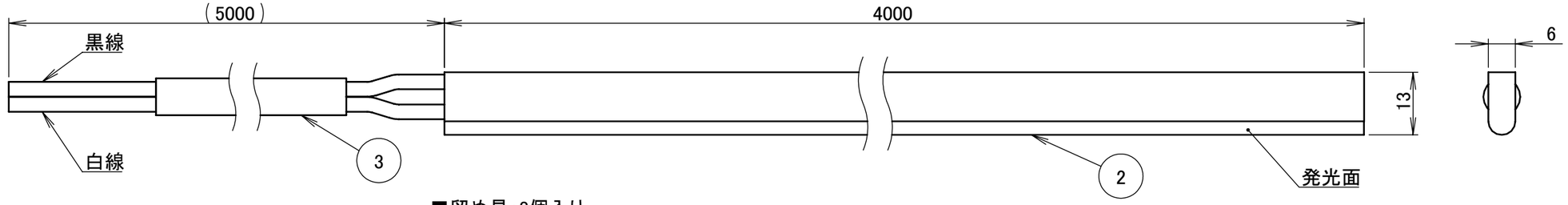

■留め具:8個入り

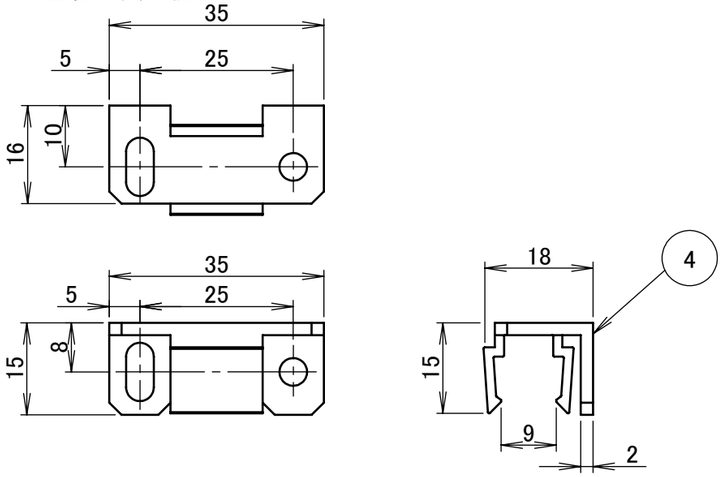

コード長:約5m

NO.	改定履歴 / REVISION HISTORY	日付	名前 / NAME

名前 / NAME		
検認	原	
検認	小林	
設計	岩下	
製図	岩下	
日付	2022/09/22	

消費電力 / POWER CONSUMPTION	
電球色/白色:約14.4W	
光源 / LIGHT	
モジュール:電球色/白色	
重量 / WEIGHT	
約0.5kg	
投影法 / PROJECTION	尺度 / SCALE
	1:1

品番 / PART NO.	
HAC-D/W44T	
色 / COLOR	
-	
品名 / DRAWING NAME	
ドットレスLEDバー 12V 深型レール付 4000	
DiGiTEC TAKASHO DIGITEC CO.,LTD.	1/1