No.	部 品 名	個数	材 質
1	フレーム	1	アルミ
2	LEDカバー	1	アクリル
3	本体	1	アルミ
4	飾り板	1	アルミ
5	板バネ	2	ステンレス

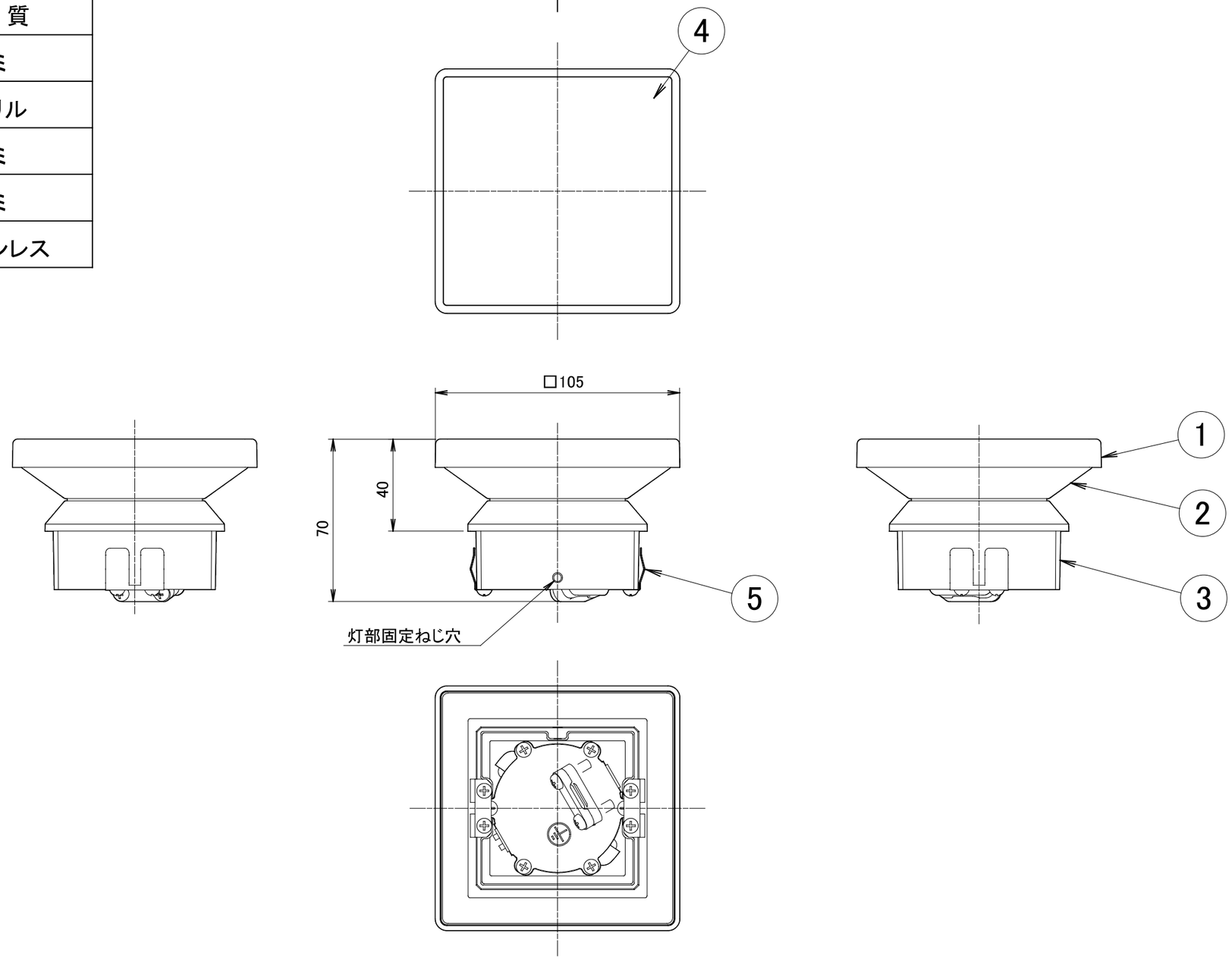

				名前 / NAME		消費電力 / POWER CONSUMPTION	品番 / PART NO.
				検認	原	3.6W	HBE-D24P/N/CH/R/S/K
						光源 / LIGHT	色 / COLOR
				検認	丸吉	モジュール：電球色	ダークパイン/ナチュラルパイン/クラシックホワイト/ラスティコッパー/シルバー/マットブラック
						重量 / WEIGHT	品名 / DRAWING NAME
				設計	岩下	0.4kg	ｴﾊﾞｰｱｰﾄ ﾎﾟｰﾙﾗｲﾄ ﾄｯﾌﾟ ﾛｰﾎﾞﾙﾄ 12型
				製図	岩下	投影法 / PROJECTION	尺度 / SCALE
NO.	改定履歴 / REVISION HISTORY	日付	名前 / NAME	日付	2026/01/30		1 : 2

DiGiTEC TAKASHO DIGITEC CO.,LTD.

1/1